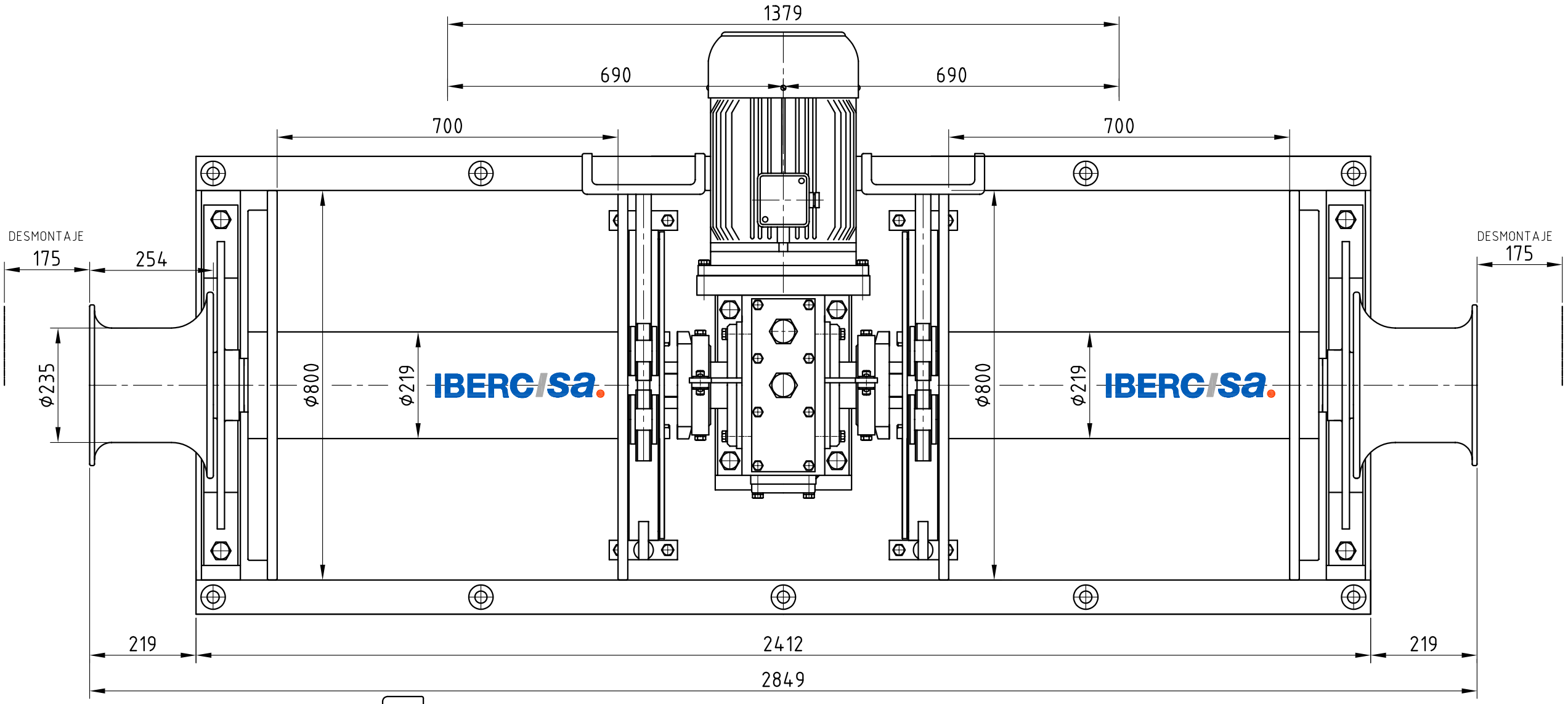

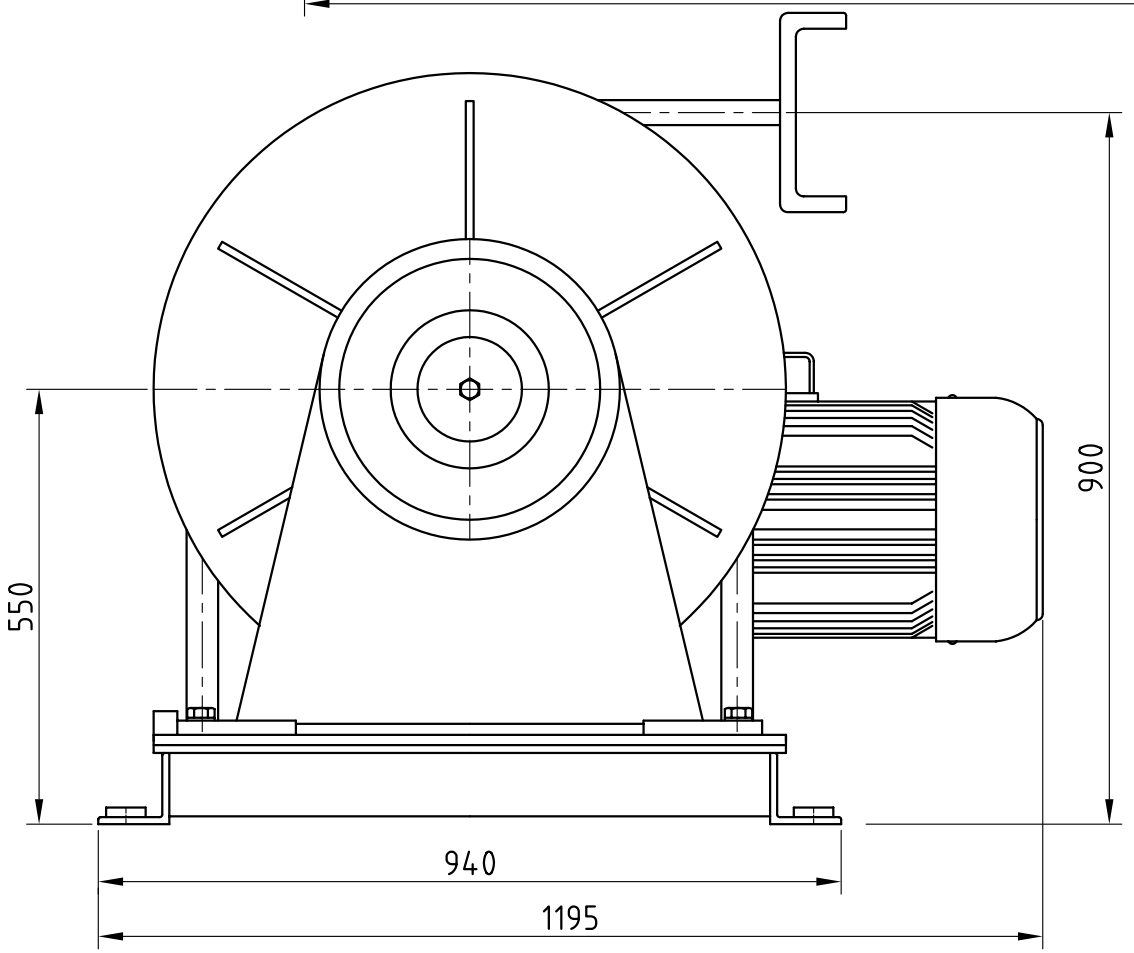

Nº DE PIEZAS	MATERIAL	TRATAMIENTOS	PESO KG.		CORRECCION	NOMBRE	FECHA

	FECHA	NOMBRE
DIBUJADO	7-2-03	ANGEL
REVISADO	7-2-03	JUAN

No tomen medidas sobre el dibujo. Trabajen solamente con las dimensiones acotadas. En caso de duda. PREGUNTEN.

Tolerancias generales para cotas sin tolerancias SEGUN NORMAS DIN 7168. Grado de precision FINO para elemetos de mecanizado y BASTO para elementos de caldereria

IBERCISA.
VIGO–ESPAÑA

ESCALA

MAQUINILLA AUX. DE ANCLAS
MAX-A/E/15/2/250-22/2

MODIFICACION

HOJAS | Nº de hoja

PLANO Nº 20030621

LLOYD'S REGISTER QUALITY ASSURANCE LQ06 0S1