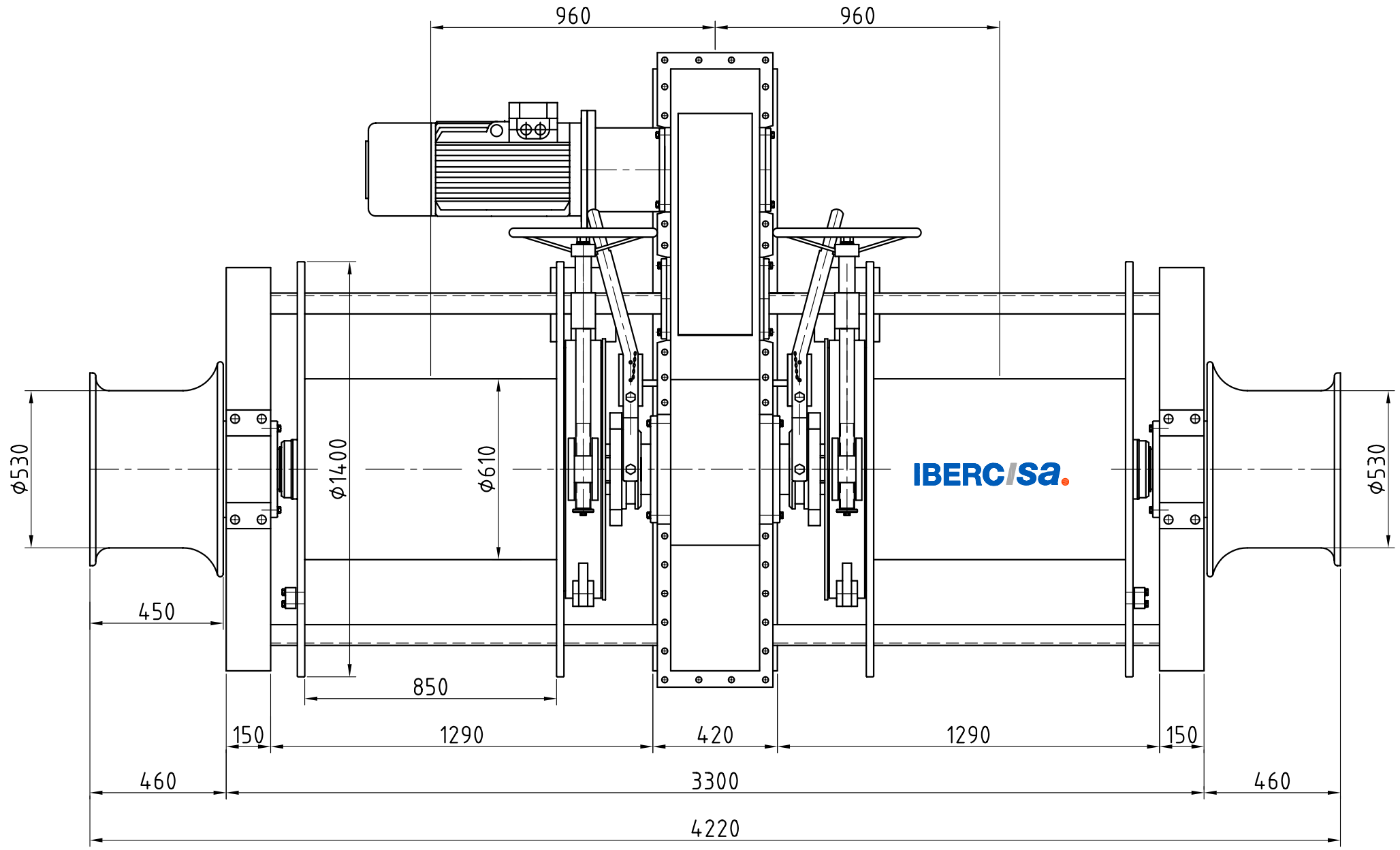

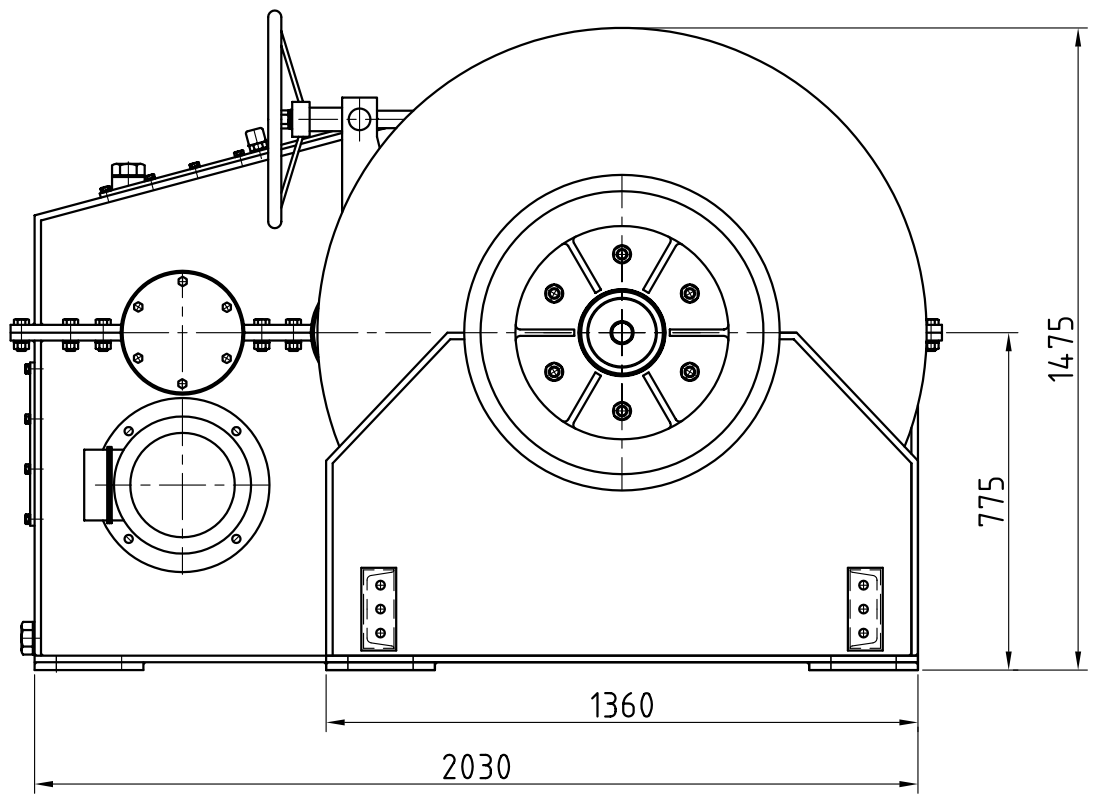

Nº DE PIEZAS	MATERIAL	TRATAMIENTOS	PESO KG.		CORRECCION	NOMBRE	FECHA

	FECHA	NOMBRE
DIBUJADO	23-3-04	ANGEL
REVISADO	23-3-04	JUAN

No tomen medidas sobre el dibujo. Trabajen solamente con las dimensiones acotadas. En caso de duda. PREGUNTEN.

Tolerancias generales para cotas sin tolerancias SEGUN NORMAS DIN 7168. Grado de precision FINO para elemetos de mecanizado y BASTO para elementos de caldereria

ESCALA

MAQUINILLA AUX. DE ANCLAS
MAX-A/E/20/2/310-38

MODIFICACION A

HOJAS 1

Nº de hoja 1

IBERCISA.
VIGO–ESPAÑA

PLANO Nº 20030687